4 - 4 - Սն - 3, Շպ - 5Ա

Մ 1 - 20

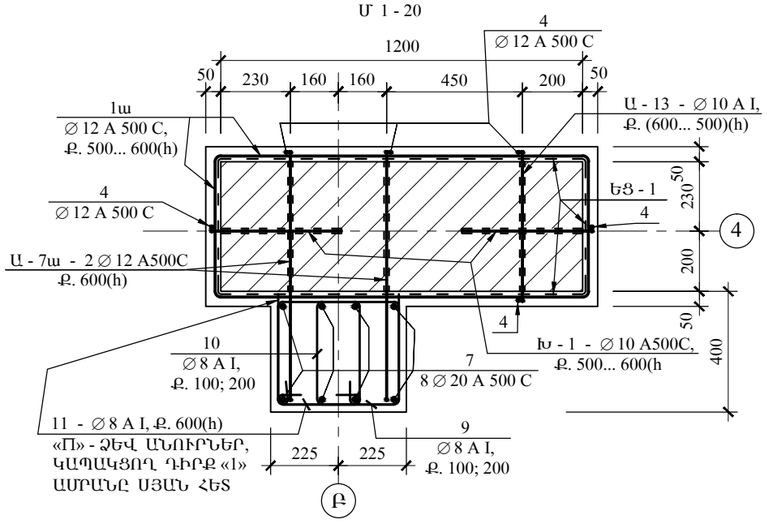

5 - 5 - Սն - 4, Սն - 5, ՀՈւ - 4

Մ 1 - 20

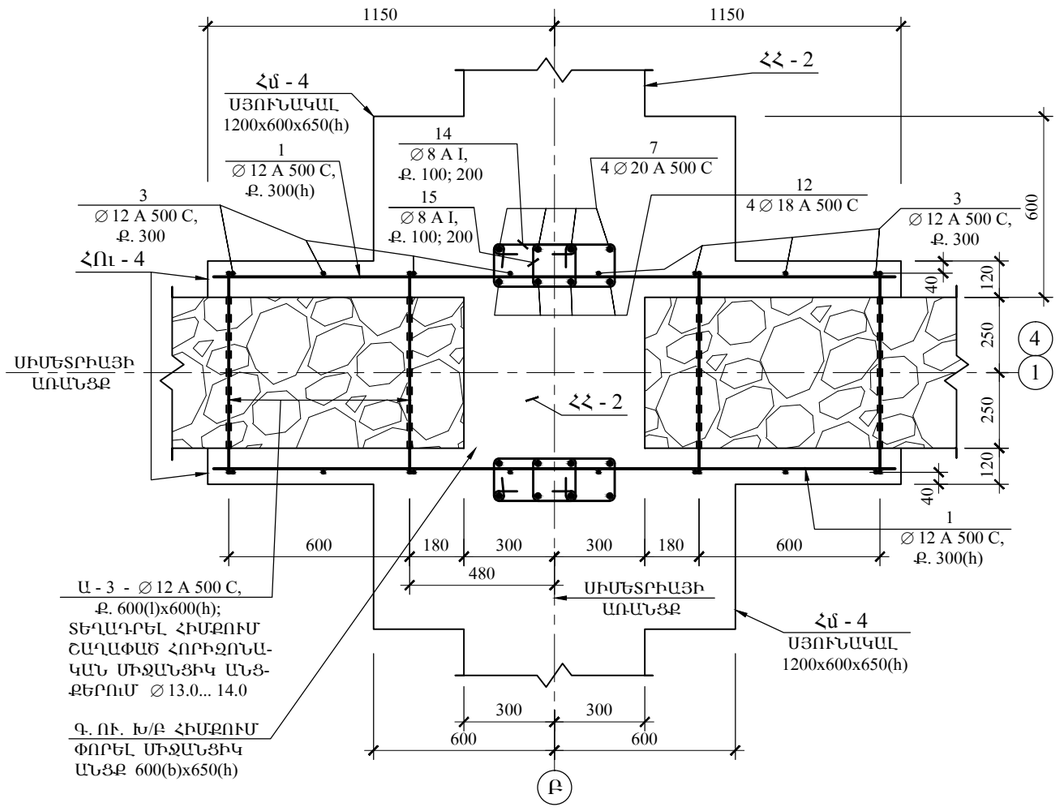

6 - 6 - Սն - 4, Սն - 5, ՀՈւ - 4

Մ 1 - 20

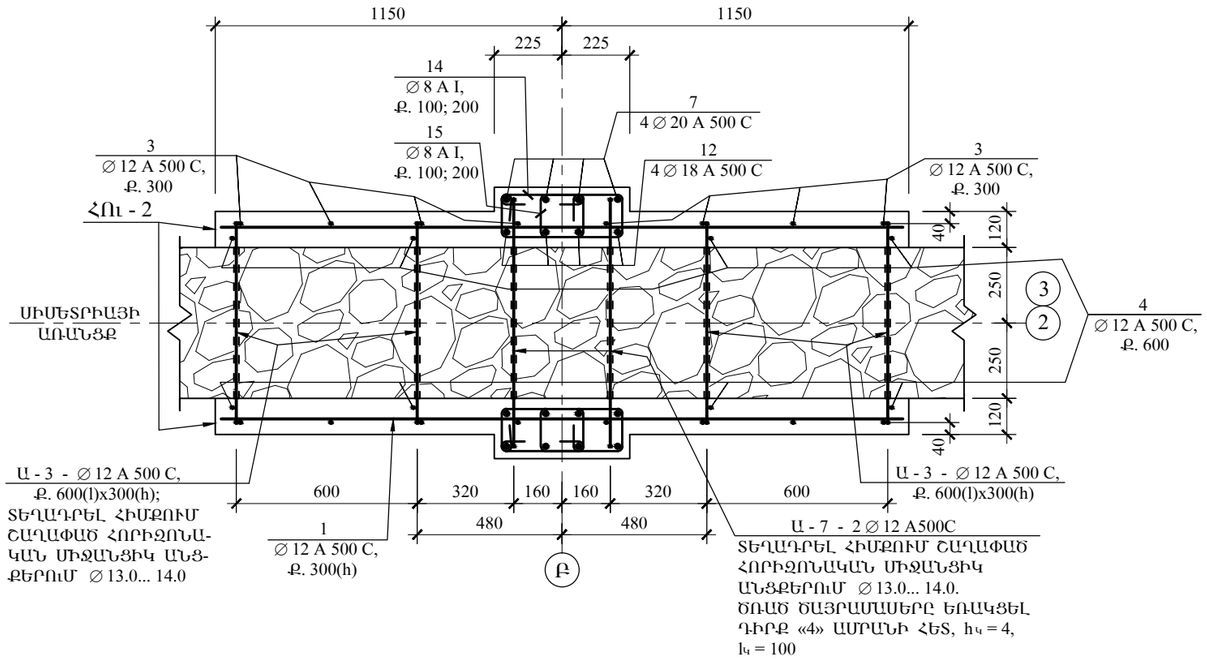

7 - 7 - Սն - 4, Շպ - 6

Մ 1 - 20

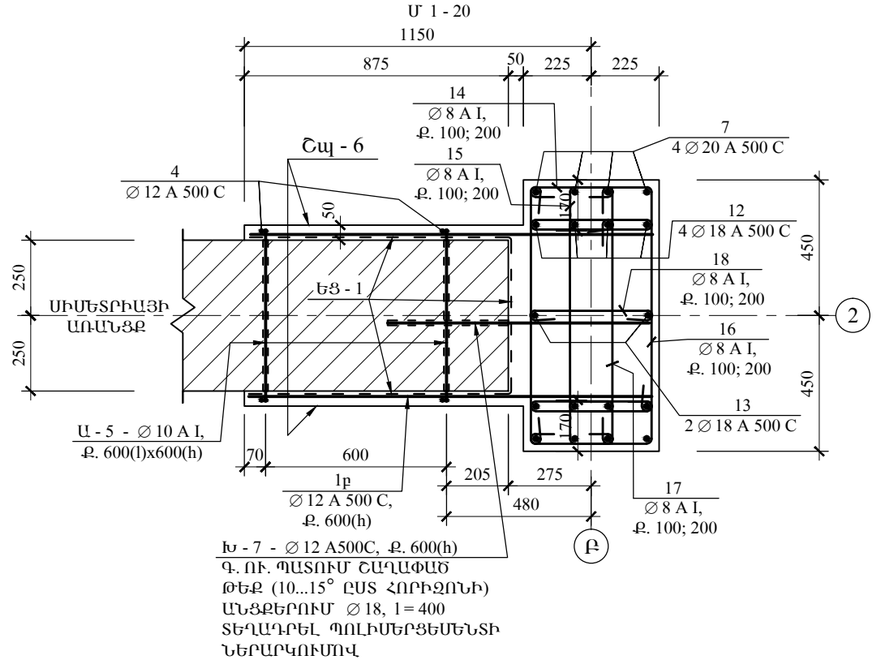

	ՎԱՅՈՑ ՁՈՐԻ ՄԱՐԶԻ ԶԱՌԻԹԱՓ ԳՅՈՒՂԻ ՄԱՆԿԱՊԱՐՏԵԶԻ ՈՒԺԵՂԱՑՈՒՄ, ՀԻՄՆԱՆՈՐՈԳՈՒՄ					
	ՏՆՕՐԵՆ	Ռ. ՄԱՆԱՍՅԱՆ		ԿՈՆՍՏՐՈՒԿՑԻԱՆԵՐ	ՓՈՒԼ	Ա.Ն.
	Ն.Գ.Կ.	Ս. ԱԹՈՅԱՆ		Սն - 3 ՍՅԱՆ ԵՎ Շպ - 5Ա ՇԱՊԻԿԻ ԿՏՐՎԱԾՔ 4 - 4, Սն - 4, Սն - 5 ՍՅՈՒՆԵՐԻ ԵՎ ՀՈւ - 4 ՇԱՊԻԿԻ ԿՏՐՎԱԾՔՆԵՐ 5 - 5, 6 - 6, Սն - 3 ՍՅԱՆ ԵՎ Շպ - 6 ՇԱՊԻԿԻ ԿՏՐՎԱԾՔ 7 - 7	ԹՎԱԿԱՆ	2015
					ԹԵՐԹԵՐ	
«ԳԼՈՄՄԱ» ԱԿ					ԹԵՐԹ	ՇԿ - 19